Разрез 1-1

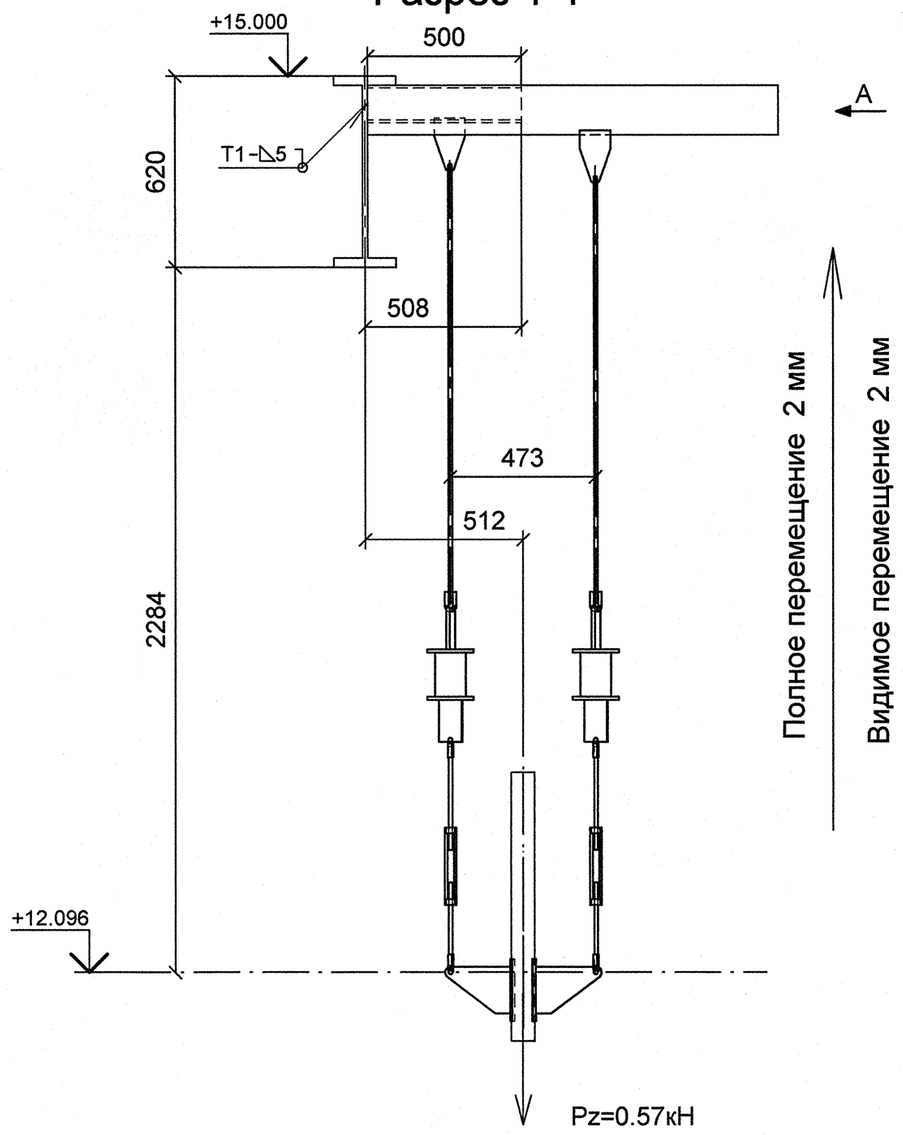

A

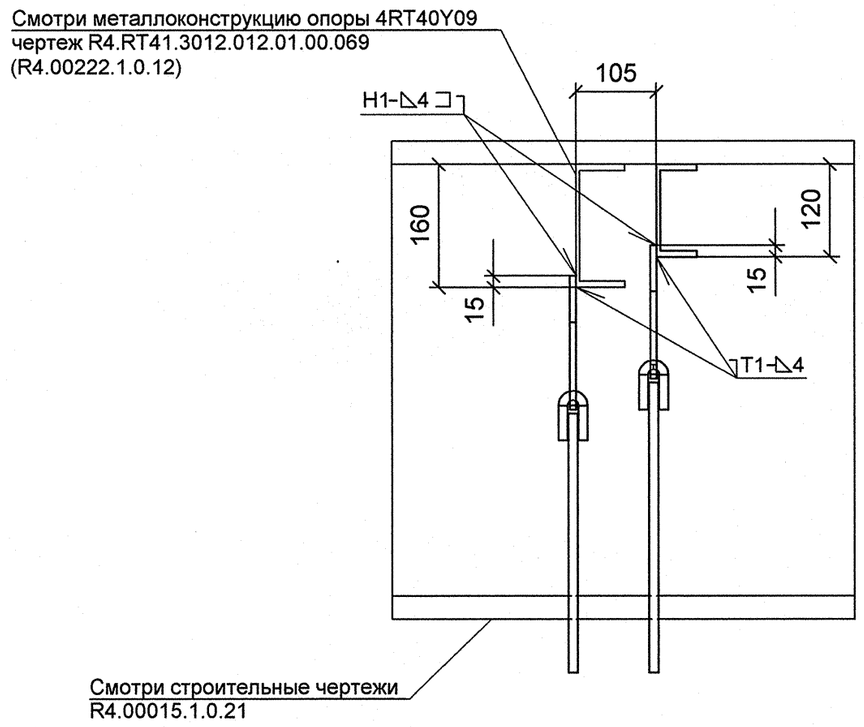

План расположения опоры

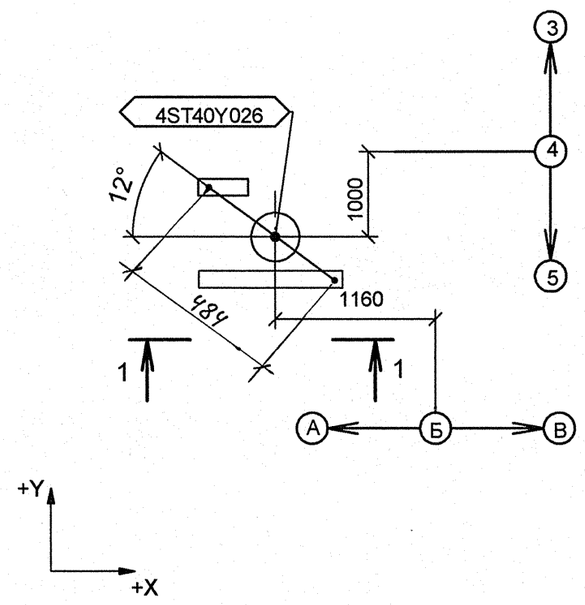

Изометрический вид

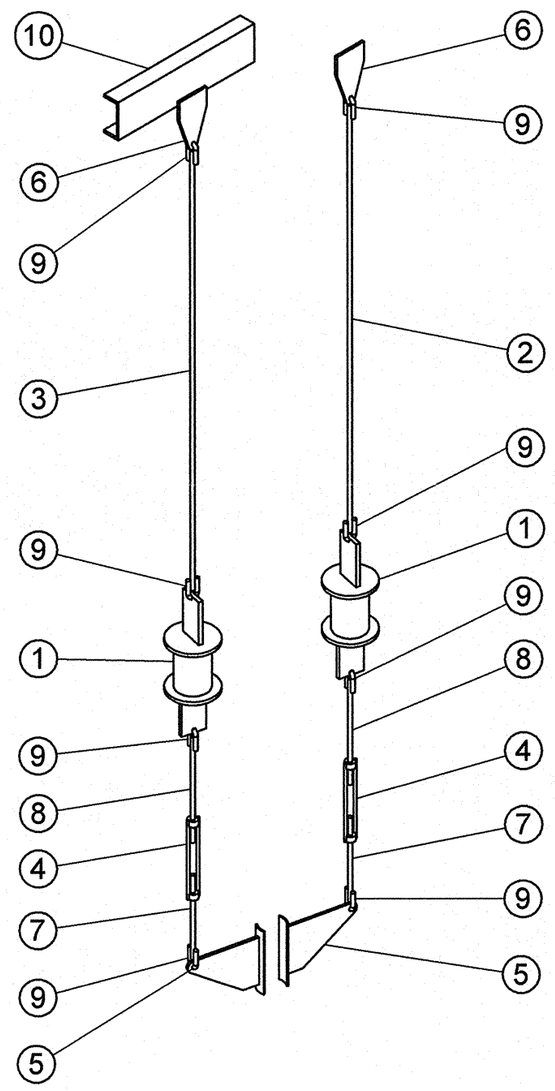

Спецификация деталей

Поз.	Обозначение	Наименование	Кол	Материал	Масса, кг ед.	Масса, кг общ.	Примечание
1	13 ОСТ 34-10-743-93	БЛОК ПРУЖИННЫЙ	2	СБОРНЫЙ	8.00	16.00	
2	ГОСТ 2590-2006	КРУГ 12 - В, L = 1457, обрезать на монтаже до L = 1357	1	20-б ГОСТ 1050-88	1.29	1.29	
3	ГОСТ 2590-2006	КРУГ 12 - В, L = 1497, обрезать на монтаже до L = 1397	1	20-б ГОСТ 1050-88	1.33	1.33	
4	1-01 ОСТ 34-10-739-93	МУФТА	2	20 ГОСТ 1050-88	0.70	1.40	
5	03 ОСТ 34-10-734-93	ПЛАВНИК С НАКЛАДКОЙ 76 У	2	СБОРНЫЙ	1.53	3.06	
6	1-01 ОСТ 34-10-733-93	ПРОУШИНА	2	ЛИСТ Б-ПН-8 ГОСТ 19903-74 20-3-Т ГОСТ 1577-93	0.80	1.60	
7	ПО ТИПУ 3 ОСТ 34-10-739-93	ТЯГА С ЛЕВОЙ РЕЗЬБОЙ М12-8g, L = 400, обрезать на монтаже до L = 300	2	КРУГ 12 - В ГОСТ 2590-2006 20-а ГОСТ 1050-88	0.35	0.70	
8	ПО ТИПУ 3 ОСТ 34-10-739-93	ТЯГА С ПРАВОЙ РЕЗЬБОЙ М12-8g, L = 400, обрезать на монтаже до L = 300	2	КРУГ 12 - В ГОСТ 2590-2006 20-а ГОСТ 1050-88	0.35	0.70	
9	1-01 ОСТ 34-10-729-93	УШКО	8	КРУГ 12-В ГОСТ 2590-2006 20-а ГОСТ 1050-88	0.12	0.96	
10	ГОСТ 8240-97	ШВЕЛЛЕР 12У, L = 500 мм	1	Ст3сп5 ГОСТ 535-2005	5.20	5.20	
	ГОСТ 2246-70	ПРОВОЛОКА		СВ-08Г2С	-	-	
	ГОСТ 9467-75	ЭЛЕКТРОДЫ		УОНИИ 13/45	-	-	
					Итого:	32.25	

1 Привязку опоры смотри чертеж R4.ST10.3010.012.01.00.004 (R4.00202.1.0.12 лист 11).
2 Сварку производить по ГОСТ 5264-80.
3 Сварку опоры с трубопроводом производить по ОСТ 34-10-727-93.
4 Сварка тяги с ушком смотри ОСТ 34-10-723-93.
5 Детали поз. 2, 3 обрезать на монтаже до размеров, указанных на чертеже, с уточнением по месту.
6 Детали поз. 7, 8 обрезать на монтаже до размеров, указанных на чертеже, с нерезьбового конца с уточнением по месту.
7 Pz - максимальная нагрузка на опору.
8 Изготовить один комплект.

Номер	Характеристика пружины: табличные данные: Доп.раб. Нагрузка Pmax, кН	табличные данные: Прогиб при Pmax Lmax, мм	табличные данные: Высота пружины в св. сост Ho, мм	при установке: Высота пружины Hмонт, мм	при установке: Нагрузка на пружину Pмонт, кН	в раб. состоянии: Высота пружины Hраб, мм	в раб. состоянии: Нагрузка на пружину Pраб, кН	в хол. состоянии: Высота пружины Hхол, мм	в хол. состоянии: Нагрузка на пружину Pхол, кН
4ST40Y026	1.260	70	143	125	0.288	127	0.324	125	0.288

АРХИВНЫЙ ЭКЗЕМПЛЯР

Инв. № подл. R4.00202.1.0.12
Лист 142

Изм.	Кол.уч.	Лист	№ док.	Подпись	Дата
Инженер 3 к.		Мосенков			13.05
Пров. инж. 2 к.		Соколова			13.05
Нач.гр.		Морозова			28.04
Н.контр.		Краснояров			28.04

R4.ST10.3012.012.01.00.056

Ростовская АЭС Блок 4

Главный корпус
Машинное отделение (ДО, ЭЭТУ)
Трубопроводы замкнутого контура ОГЦ

Стадия	Лист	Листов
Р	1	1

Подвеска пружинная
4ST40Y026

ОАО "НИАЭП" 2012

Формат А2

Дополнительные подписи

Взам. инв. N

Подп. и дата

Инв. N подл. R4.00202.1.0.12